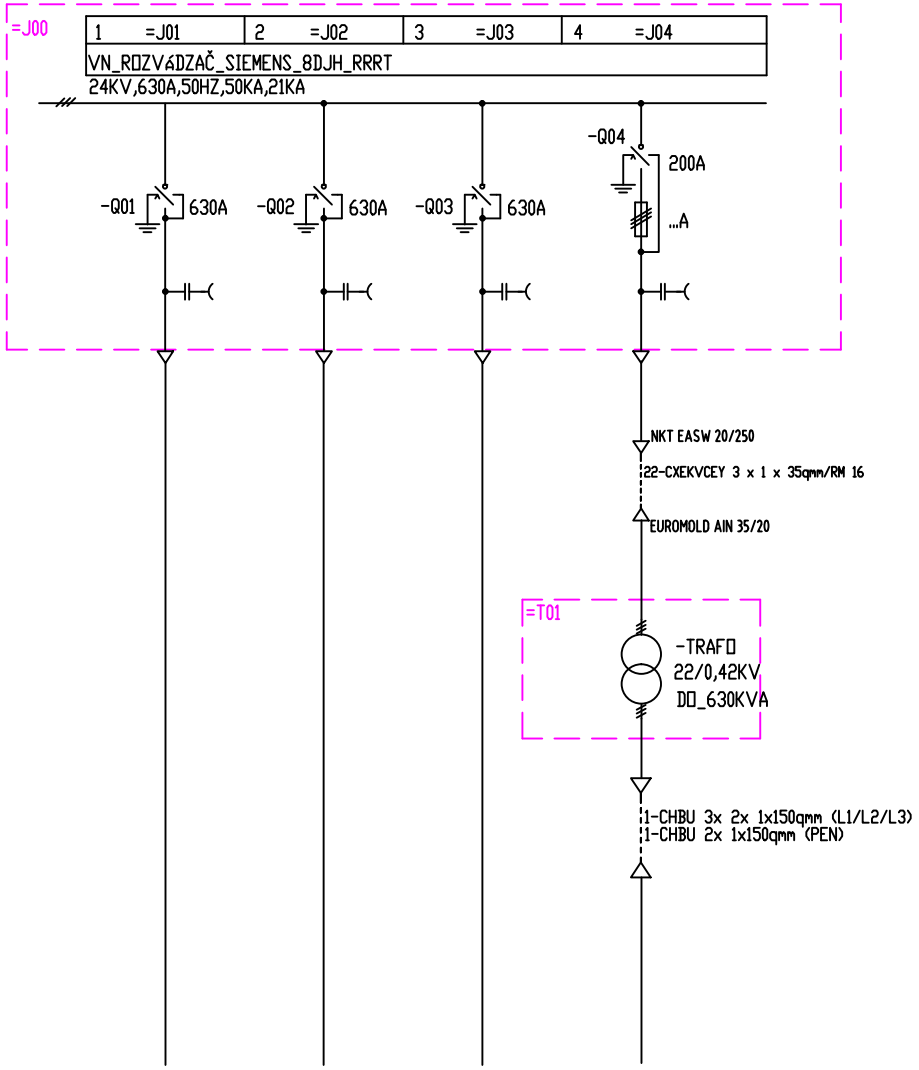

CAE - ecscad AERO
Projekt: GRAEPER-EUROPE_KATALOG

				Dátum	04/2017	GRÄPER	Beton- und Energietechnik Heinrich Gräper GmbH & Co. KG Am Buchweizenberg 11-12 16909 Wittstock - Heiligengrabe	1-PÓLOVÁ SCHÉMA VN ROZVÁDZAČA V TRAFOSTANICI 22/0,4 kV
				Kreslil	xxxxx			
				Overil	xxxxx			
Zust.	Zmena	Dátum	Meno	Norma		Urspr.:	Ers.f.:	Ers.d.:

TYP TRAFOSTANICE:
Gräper-Europe -Trst."GKP-S1M"
ČÍSLO STAVBY:
ČÍSLO VÝKRESU:
Strana xx
Z xx

12 >